Завод агрегатных узлов ООО "ФЕНА"

40-525 Катовице, ул. Костюшко 191; тел./факс +48 32 251 9246,+48 32 251 2788

www.fena.pl

ТЕХНИЧЕСКАЯ ИНФОРМАЦИЯ: тел /факс *+48 32 245 1755; +48 32 245 1715, e-mail: fena@fena.pl*

МУФТЫ С УПРУГИМИ СКОБООБРАЗНЫМИ ЭЛЕМЕНТАМИ - AUK

Пример маркировки муфты типа AUK с номинальным крутящим моментом M_n=500 Нм, диаметрами отверстий в ступицах d_1=40 мм, d_2=45мм, длинами ступичных частей l_1=80 мм, l_2=110 мм, каталожным номером 003:

Муфта с упругими скобообразными элементами 500-40/80-45/110- 003 AUK

№ кат. карточки. **31 AUK**

03.2004

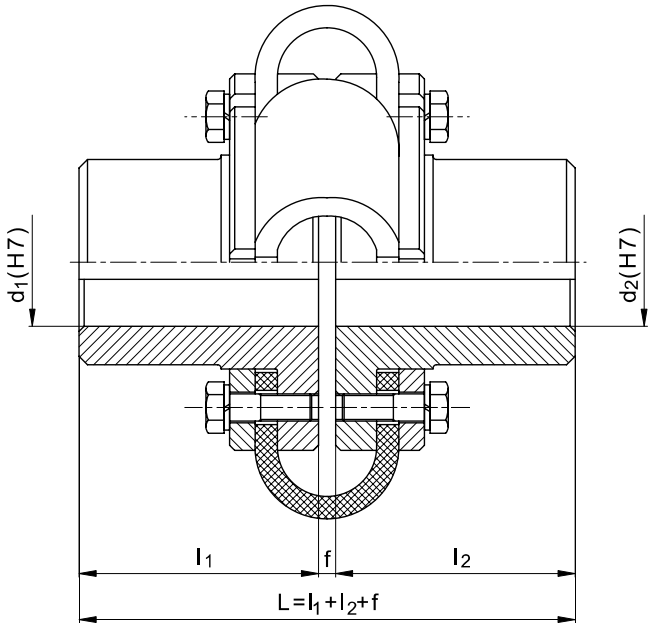

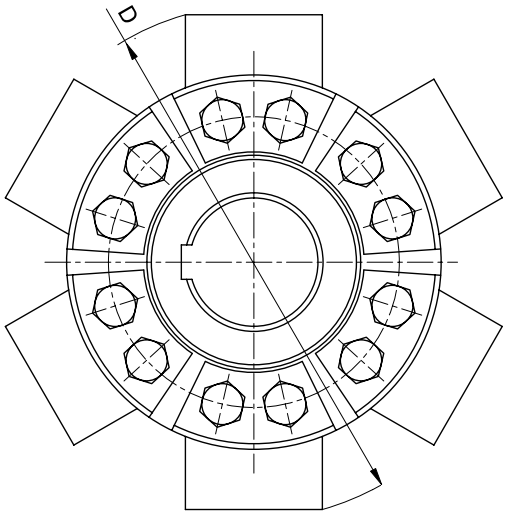

Номинальный крутящий момент M_n	d_1, d_2	l_1, l_2 [1]	D	f	допускаемые смещения [2]			Макс. частота вращения n_{max}	Момент инерции I	Масса m	Кат. номер и тип муфты
	максим	номин			x	y	α				
Нм	мм						град.	1/мин.	кгм^2	кг	-
200	35	60	195	5	3	2,5	4	1500	0,016	6,8	001 AUK
360	45	80	210	5	3	2,5		1500	0,028	10,7	002 AUK
500	55	80	260	10	4	3,0		1500	0,120	16,2	003 AUK
800	65	110	280	10	4	3,5		1500	0,135	25,5	004 AUK
1250	75	140	300	10	5	3,5		1250	0,205	37,5	005 AUK
1600	85	140	360	15	5	4,5		1000	0,28	47,5	006 AUK
2500	110	170	420	20	6	4,5		1000	0,81	85,0	007 AUK

Шпоночные пазы могут быть выполнены в соответствии с заказом, в соответствии со стандартом PN-70/M-85005, с допуском Js9.

Материал – сталь, резинокордная ткань (скобообразный элемент)

[1] Под заказ могут быть изготовлены муфты с длинами ступиц, отличающимися от номинальных, представленных в таблице.

[2] Рекомендуемые значения смещений - до 10% величин допускаемых смещений

Применение: Муфты содержат элементы выполненные из высокоэластичной резинокордной ткани с высокой усталостной прочностью. Такие муфты смягчают влияние изменения величин крутящих моментов, гасят вибрации, а также компенсируют неточности установки соединяемых систем. Используются в ленточных транспортерах, смесителях для жидкостей, насосах, компрессорах, центрифугах, вентиляторах.

Условия работы скобообразных элементов: могут работать при температурах от -25°C до +60°C. По спец. заказу возможны поставки муфт элементами, изготовленными из огнестойкой резины.

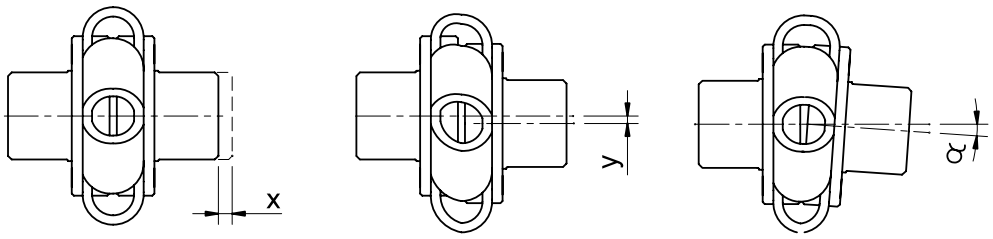

Предлагаем также выполнение специальных заказов, учитывающих индивидуальные пожелания заказчика.